www.foudretech.com
FOUDRETECH

star®

Paratonnerres (PDA)

Système à technologie d'amorçage Régulé.

Principe de fonctionnement des paratonnerres STAR®

L'Avance à l'Amorçage contenu par le CDT, **permet au paratonnerre à Dispositif d'Amorçage** STAR® **de gérer le processus foudre,** et d'assurer avec efficacité la protection de sa zone**.**

Description du processus de protection :

- Le **CDT détecte** la montée en potentielle du **champ électrique** ambiant,
- **Processus** d'enclenchement du **principe de protection**, précédent la décharge atmosphérique,
- **Activation** de la détection du traceur descendant,
- **Création de la différence de potentielle** entre le corps principal du STAR et ses ailettes supérieures,
- **Chargement** des ailettes supérieures du paratonnerre STAR,
- **Maîtrise du traceur ascendant dégagé par le STAR**, et évacuation en terre.

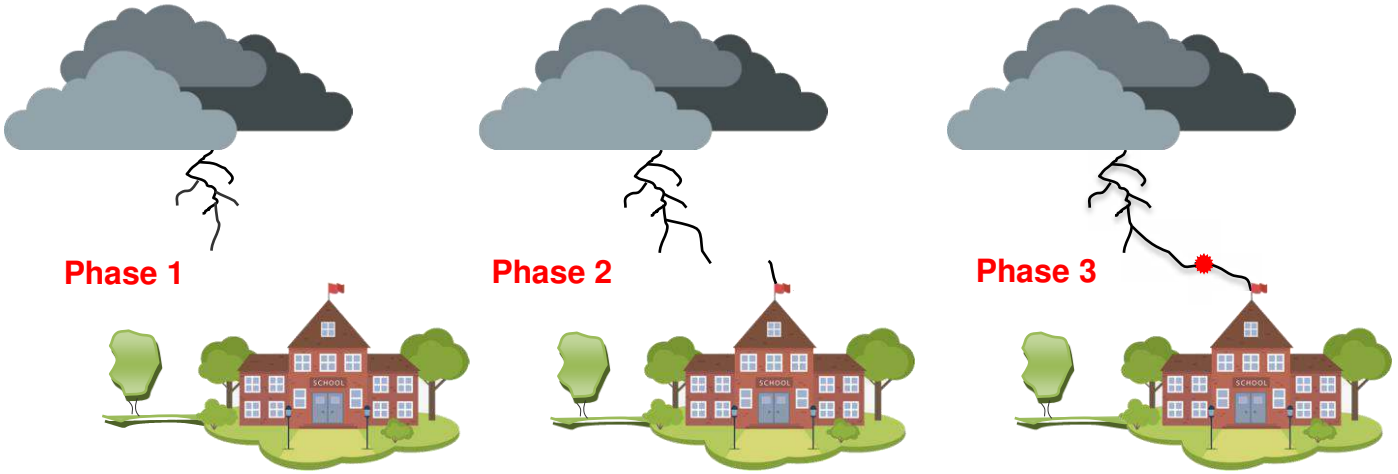

1. Descente de l'éclair par bonds,
2. Activation du système d'amorçage du paratonnerre STAR®,
3. Prise en charge de l'impact foudre, pour évacuation en terre.

Avantages des paratonnerres STAR® :

- **Continuité électrique** des ailettes du paratonnerre STAR, **jusqu'à la prise de terre**,
- **Dosage naturel** des avances à l'amorçage, permettant une **précision optimale**,
- **Réaction optimale**, avec une **marge de sécurité** en période orageuse,
- **Fonctionnement éprouvé en conditions climatiques extrêmes**,
- Bilan Carbone faible – **inférieur à 3500 grammes CO_2 /pièce**,
- **CDT renforcé**, avec l'accélération du capteur ascendant,
- Autonomie, **aucune source d'alimentation**,
- **Garantie 5 ans, pièces et main d'œuvre,**
- Packaging renforcé sur mesure,
- **Support technique gratuit.**

Points forts des paratonnerres STAR®

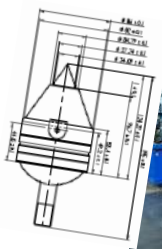

Fabrication dans nos ateliers :

Nos ateliers de fabrication, notre suivi qualité et nos procédures de tests sont notre engagement à fabriquer les meilleurs produits de protection contre la foudre.

Tous les produits que nous fabriquons répondent à des critères qualité extrêmement rigoureux.

Ils sont issus de longues études et tests et correspondent aux besoins de votre marché.

4 puissances d'avance à l'amorçage :

- ✓ **STAR 210** + 10 microsecondes,
- ✓ **STAR 325** + 25 microsecondes,
- ✓ **STAR 645** + 45 microsecondes,
- ✓ **STAR 660** + 60 microsecondes,

STAR 660

STAR 645

STAR 325

STAR 210

Essais & Tests de validation du STAR :

- ✓ **Tests de validation effectués en Laboratoire,**
- ✓ **Validation d'essais en situation réelle de protection,**
- ✓ **NF C 17-102 années 1995 - 2009 & 2011,**
- ✓ **EN 50164-1.**

Foudretech vous accompagne.

- ❖ **Etudes et préconisations sur simple demande,**
- ❖ **Solutions adaptées à votre configuration technique,**
- ❖ **Respect de votre budget,**
- ❖ **Support technique permanent.**
- ❖ **Présence dans plus de 50 pays.**

Rayons de protection des Paratonnerres STAR® - Conforme aux prescriptions de la norme NF C 17-102.

STAR® 210 AVANCE A L'AMORÇAGE DE +10µs
CALCUL DES RAYONS DE PROTECTION

H Mètres	NIVEAU 1	NIVEAU 2	NIVEAU 3	NIVEAU 4
2	8	13	15	17
3	12	19	20	24
4	17	26	34	38
5	**21**	**32**	**41**	**49**
10	23	37	48	53
20	24	41	52	55

Distances de protection en mètres

STAR® 325 AVANCE A L'AMORÇAGE DE +25µs
CALCUL DES RAYONS DE PROTECTION

H Mètres	NIVEAU 1	NIVEAU 2	NIVEAU 3	NIVEAU 4
2	17	23	26	28
3	25	34	35	39
4	34	46	49	54
5	**42**	**57**	**63**	**67**
10	44	61	70	74
20	45	65	72	77

Distances de protection en mètres

STAR® 645 AVANCE A L'AMORÇAGE DE +45µs
CALCUL DES RAYONS DE PROTECTION

H Mètres	NIVEAU 1	NIVEAU 2	NIVEAU 3	NIVEAU 4
2	25	32	34	36
3	38	48	51	55
4	51	65	70	73
5	**62**	**80**	**83**	**89**
10	64	83	91	94
20	65	86	97	99

Distances de protection en mètres

STAR® 660 AVANCE A L'AMORÇAGE DE +60µs
CALCUL DES RAYONS DE PROTECTION

H Mètres	NIVEAU 1	NIVEAU 2	NIVEAU 3	NIVEAU 4
2	32	40	42	44
3	48	59	61	65
4	64	78	82	87
5	**79**	**97**	**99**	**107**
10	80	99	101	109
20	82	101	103	111

Distances de protection en mètres

Inclus dans le pack STAR®

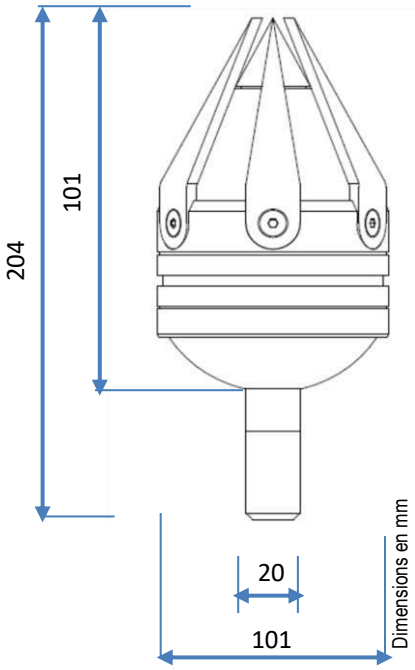

Paratonnerre STAR® et recyclage se conjuguent à l'infini…

Protéger et sauvegarder notre environnement est un des objectifs Premiers de Foudretech®.
Le recyclage du paratonnerre STAR® permet d'économiser les ressources naturelles et 95 % de l'énergie nécessaire pour produire le métal primaire. Protéger et sauvegarder notre environnement est un objectif essentiel d'une démarche de recyclage.

► **C'est pourquoi l'élaboration de notre paratonnerre STAR® ® est en partie en MPM.**