www.foudretech.com
FOUDRETECH

CATÁLOGO

www.foudretech.com

PARARRAYOS - PDC

CONDUCTORES DE BAJADA

PUESTA A TIERRA

HERRAMIENTAS

SUMARIO

Resumen en imágenes **04**

Pararrayos con dispositivo de cebado regulado - STAR®

Presentación - Funcionamiento Gama STAR® **05**

STAR210 06
STAR325 06
STAR645 07
STAR660 07

Rayos de protección contra rayos STAR® **08**

Presentación Pararrayos STAR® Evolution (prueba remota) **09**

Operación del du STAR® Evolution 10

STAR210 Evolution 11
STAR325 Evolution 12
STAR645 Evolution 13
STAR660 Evolution 14

Puntas captadoras simples **15**

Conexiones / Adaptaciones de conductores de bajada a pararrayos

Conexiones / Adaptaciónes STAR 16
Conexiones / Adaptaciónes captadoras simples 16
Accesorios mecánicos pararrayos / conductores 17
Mástiles de extensión y sellado 18
Soportes y fijaciones mástiles pararrayos 19 a 20

Conductores bajada y conexión equipotencial

Conductores de bajada plenos - plano y redondo 21
Conexiones de clavel (shunts) - conexión equipotencial 28
Conexión equipotencial 30
Barras de conexión equipotencial 27
Conductores - Conexión equipotencial – Trenzar 29
Conductores - Conexión equipotencial – Trenzado 29
Terminales tubulares para ser prensados 31

SUMARIO (continuación)

Soportes y fijaciones de conductores de bajada

Soportes y fijaciones conductores planas y redondas 22 a 23
Conexiones mecánicas planas y redondas 24

Conexión puesta a tierra - Conexiones y herramientas

Descargador de mástil de antena 25
Junta de control y cubierta protectora 26
Arqueta hierro fundido y polipropileno 26
Conexiones a puesta de tierra del pararrayos 26
Electrodos de tierra autoextensible 32
Conexiónes – electrodos / Conductores 34
Herramientas para instalar las electrodos 35
Rejillas y placas de tierra 36
Medidores de tierra 37
Condiciones generales de venta 38 a 39
Contadores de rayos 25
Visualización de seguridad 26
Electrodos de tierra extensible con manga 33
Manguitos de conexión entre electrodos 34

R & D

FABRICACIÓN

TÉCNICA Y COMERCIAL

EXPORTACIÓN – VENTA

INSTALACIÓN

MANTENIMIENTO

www.foudretech.com
FOUDRETECH

Sumario (en imágenes)

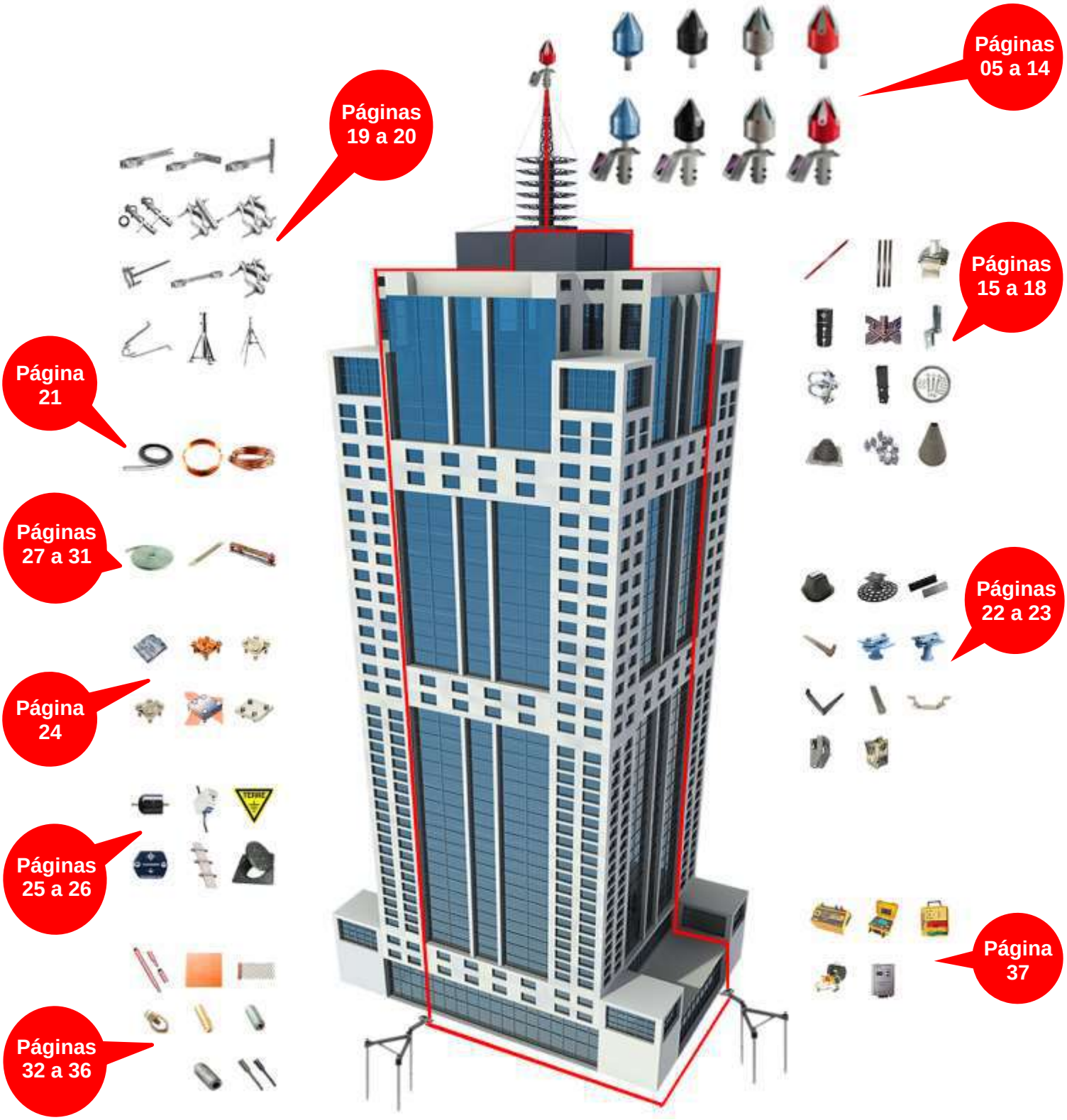

Dispositivo de captura – Pararrayos con dispositivo de cebado.

- **Gama STAR®. Protección contra rayos de todo tipo de estructuras**.

1

FUNCIONAMIENTO

El avance al cebado contenido por el CDT, permite el pararrayos al dispositivo de cebado **STAR®** de gestionar el proceso de rayos y para asegurar la protección de su área.

Descripción del proceso de protección :

- ✓ El CDT detecta el aumento potencial del campo eléctrico ambiental,
- ✓ Enganche el principio del proceso de protección, antes de la descarga atmosférica,
- ✓ Activación de la detección del trazador descendiente,
- ✓ Creación de la diferencia de potencial entre el cuerpo principal del STAR y aletas superiores,
- ✓ Cargando las aletas superiores del pararrayos STAR,
- ✓ Dominar el trazador ascendente liberado por el STAR y la evacuación en el suelo.

ELS ✚ PRODUCTOS

Productos fabricados,
Rango de cuatro potencia,
Pruebas de funcionamiento,
Marca individual protegida,

Funcionamiento autónomo,
Sensores fotovoltaicos,
Control remoto disponible,
Respeto al medio ambiente,

Procedimiento de verificación industrial,
Elección de colores estéticos,
Espacio y peso reducido,
Gama de productos adaptados al **STAR®**
Instalación fácil,

Garantía del fabricante.

Fortalezas :

► 4 poderes operacionales.
10, 25, 45 y 60 micro segundos,

► Dosificación natural de alimentaciones de cebado para una precisión óptima,

► CDT reforzado con el sensor ascendente acelerada,

► La reacción óptima, con un margen de seguridad en el período tormentoso,

► Autonomía, ninguna fuente de energía,

► **STAR® Evolution pararrayos comprobables,**

► Embalaje reforzado personalizado

2

PRUEBAS & Validación del STAR®

- Cumplimiento de la norma NF C 17-102,
- Pruebas de validación realizadas en el laboratorio,
- Validación de pruebas de campo en situación de protección real,

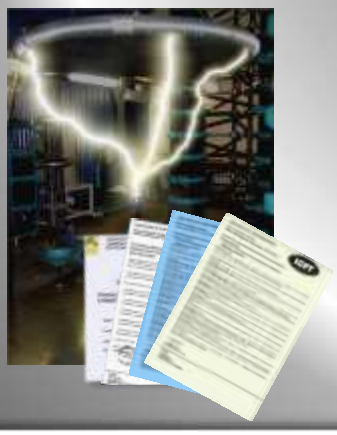

Dispositivo de captura – Pararrayos con dispositivo de cebado.

- **Gama STAR®. Protección contra rayos de todo tipo de estructuras**.

STAR® 210

Referencia : STAR210

Descriptivo : **Pararrayos con dispositivo de cebado (PDC) - Regulated Prime Technology®**

Potencia : **(ΔI=10 µs)**
► 2 aletas diferenciales de acero inoxidable 316

Peso net : 1.416 kgs
Peso brut : 1.607kgs (Paquete incluido)
Dimensións : 200x100 mm

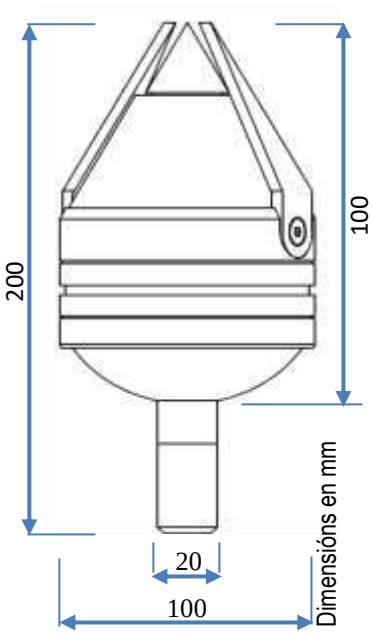

STAR® 325

Referencia : STAR325

Descriptivo : **Pararrayos con dispositivo de cebado (PDC) - Regulated Prime Technology®**

Potencia : **(ΔI=25 µs)**
► 3 aletas diferenciales de acero inoxidable 316

Peso net : 1.475 kgs
Peso brut : 1.661 kgs (Paquete incluido)
Dimensións : 202x101 mm

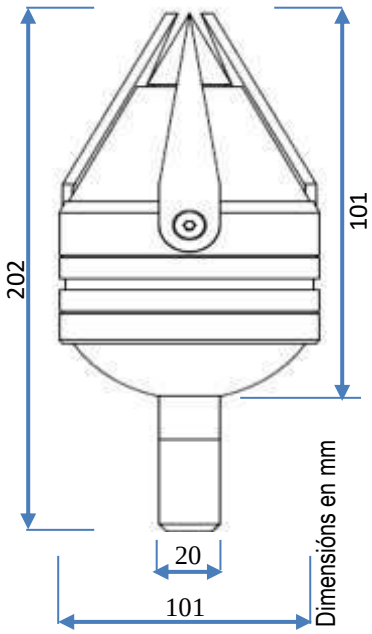

Dispositivo de captura – Pararrayos con dispositivo de cebado.

- **Gama STAR®. Protección contra rayos de todo tipo de estructuras**.

STAR® 645

Referencia : STAR645

Descriptivo : **Pararrayos con dispositivo de cebado (PDC) - Regulated Prime Technology®**

Potencia : **(ΔI=45 µs)**
▶ 6 aletas diferenciales de acero inoxidable 316

Peso net : 1.505 kgs
Peso brut : 1.695 kgs (Paquete incluido)
Dimensións : 204x101 mm

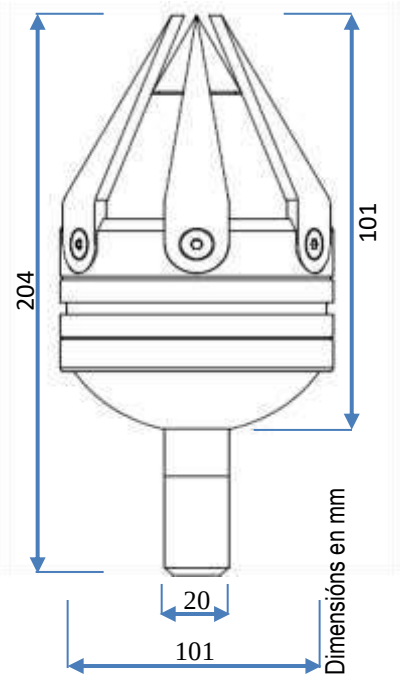

STAR® 660

Referencia : STAR660

Descriptivo : **Pararrayos con dispositivo de cebado (PDC) - Regulated Prime Technology®**

Potencia : **(ΔI=60 µs)**
▶ 6 aletas diferenciales de acero inoxidable 316

Peso net : 1.5285 kgs
Peso brut : 1.719 kgs (Paquete incluido)
Dimensións : 204x101 mm

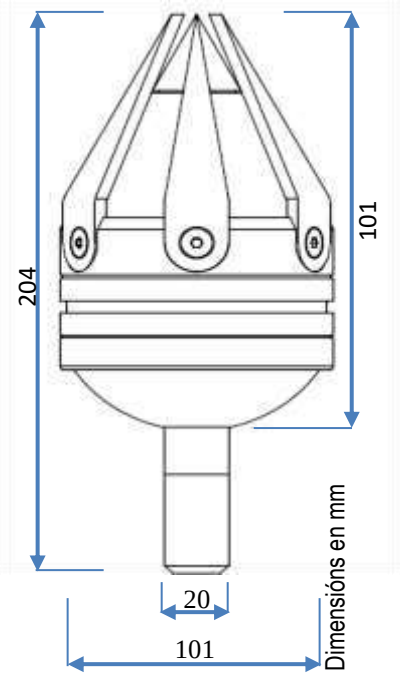

- **RAYOS DE PROTECCIÓN - PARARRAYOS STAR®**

STAR® 2.10

CÁLCULO DE LOS RAYOS DE PROTECCIÓN

AVANCE AL CEBADO DE **+10µs**

H Metros	NIVEL 1	NIVEL 2	NIVEL 3	NIVEL 4
2	8	13	15	17
3	12	19	20	24
4	17	26	34	38
5	**21**	**32**	**41**	**49**
10	23	37	48	53
20	24	41	52	55

Distancias de protección en metros

STAR® 3.25

CÁLCULO DE LOS RAYOS DE PROTECCIÓN

AVANCE AL CEBADO DE **+25µs**

H Metros	NIVEL 1	NIVEL 2	NIVEL 3	NIVEL 4
2	17	23	26	28
3	25	34	35	39
4	34	46	49	54
5	**42**	**57**	**63**	**67**
10	44	61	70	74
20	45	65	72	77

Distancias de protección en metros

STAR® 6.45

CÁLCULO DE LOS RAYOS DE PROTECCIÓN

AVANCE AL CEBADO DE **+45µs**

H Metros	NIVEL 1	NIVEL 2	NIVEL 3	NIVEL 4
2	25	32	34	36
3	38	48	51	55
4	51	65	70	73
5	**62**	**80**	**83**	**89**
10	64	83	91	94
20	65	86	97	99

Distancias de protección en metros

STAR® 6.60

CÁLCULO DE LOS RAYOS DE PROTECCIÓN

AVANCE AL CEBADO DE **+60µs**

H Metros	NIVEL 1	NIVEL 2	NIVEL 3	NIVEL 4
2	32	40	42	44
3	48	59	61	65
4	64	78	82	87
5	**79**	**97**	**99**	**107**
10	80	99	101	109
20	82	101	103	111

Distancias de protección en metros

Cumple con los requisitos de la norma NF C 17-102

www.foudretech.com
FOUDRETECH

Dispositivo de captura – Pararrayos con dispositivo de cebado.

- **Gama STAR® Evolution – Control remoto.**

Ventajas del pararrayos STAR® Evolution :

- ✓ **Fuente de alimentación fotovoltaica autónoma,**
- ✓ **Control remoto de pruebas reducidas,**
- ✓ **Pruebas de funcionamiento,**
- ✓ **Reconocimiento del producto**
- ✓ **Prueba eléctrica de continuidad,**
- ✓ **Detalle de los impactos de rayos,**
- ✓ **Listado de relámpagos recibidos,**
- ✓ **Respeto al medio ambiente,**
- ✓ **Garantía del fabricante por 5 años.**

ELS + SEGURIDAD

► El sistema de prueba permite interrogar al pararrayos **S.T.A.R.® Evolution**, y conocer su estado de funcionamiento sin necesidad de desplazarse.

Administre el **"Salud"**, buen funcionamiento y el histórico en tiempo real de su pararrayos.

Esta tecnología se traduce para el usuario en una ganancia en seguridad luego de procesar la información.

Pararrayos STAR® y el reciclaje se combinan hasta el infinito…

La protección de nuestro medio ambiente es uno de los principales objetivos de Foudretech®.
Reciclar el pararrayos STAR ahorra recursos naturales y el 95% de la energía necesaria para producir el metal primario.
Salvaguardar nuestro medio ambiente es un objetivo esencial de un proceso de reciclaje.

► **Es por eso que el desarrollo de nuestro pararrayos STAR® se debe en parte a MPM.**

Funcionamiento

Sistema de prueba **STAR® Evolution**.

► **El sistema de prueba permite interrogar al pararrayos STAR® Evolution y conocer su estado de funcionamiento sin moverse.**

- **Proceso de comunicación de 5 pasos.**

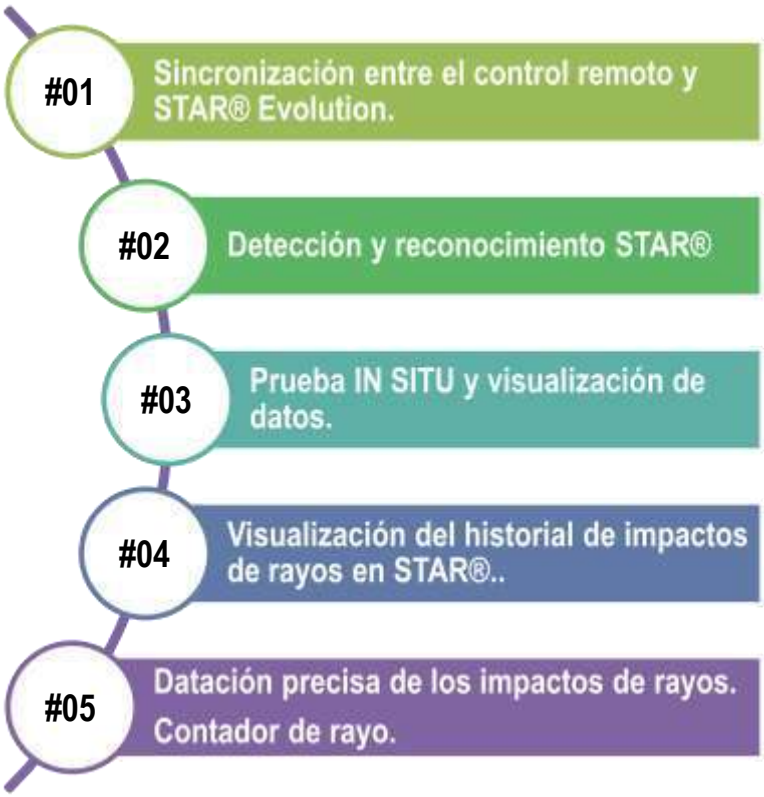

Incluido en el paquete STAR® Evolution

www.foudretech.com
FOUDRETECH

Dispositivo de captura – Pararrayos con dispositivo de cebado.

- **Gama STAR® Evolution – Control remoto.**

STAR® 210 Evolution

► Control remoto

Prueba de funcionamiento incluida.

Referencia : STAR210 evo

Descriptif : **Pararrayos con dispositivo de cebado (PDC)**
Regulated Prime Technology ®
Sistema autónomo fotovoltaico.
Mando a distancia de pruebas.

Potencia : **(ΔI=10 µs)**
► 2 aletas diferenciales de acero inoxidable 316

Peso net : 1.824 kgs
Peso brut : 1.944 kgs (Paquete incluido)
Dimensiones : 240x150 mm

Incluido en el paquete STAR®210 Evo.

- ✓ **STAR®210 Evolution fotovoltaica,** *(Ref. STAR210 evo)*
- ✓ **Control remoto de prueba remota,** *(Ref. S1205)*
- ✓ **Conexión de fijación conductiva,** *(Ref. RAPC02)*
- ✓ **Adaptación para todos los soportes,** *(Ref. MANR01)*
- ✓ **Asistencia técnica,**
- ✓ **Garantía 5 años fabricante.**

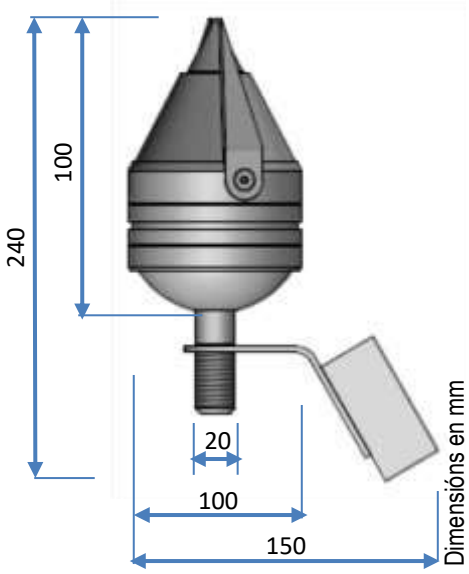

www.foudretech.com
FOUDRETECH

Dispositivo de captura – Pararrayos con dispositivo de cebado.

- **Gama STAR® Evolution – Control remoto.**

STAR® 325 Evolution

► Control remoto

Prueba de funcionamiento incluida.

Referencia : STAR325 evo

Descriptif : **Pararrayos con dispositivo de cebado (PDC)**
Regulated Prime Technology ®
Sistema autónomo fotovoltaico.
Mando a distancia de pruebas.

Potencia : **(ΔI=25 µs)**
► 3 aletas diferenciales de acero inoxidable 316

Peso net : 1.848 kgs
Peso brut : 1.968 kgs (Paquete incluido)
Dimensiones : 242x151 mm

Incluido en el paquete STAR®325 Evo.

- ✓ **STAR®325 Evolution fotovoltaica,** *(Réf. STAR325 evo)*
- ✓ **Control remoto de prueba remota,** *(Ref. S1205)*
- ✓ **Conexión de fijación conductiva,** *(Réf. RAPC02)*
- ✓ **Adaptación para todos los soportes,** *(Réf. MANR01)*
- ✓ **Asistencia técnica,**
- ✓ **Garantía 5 años fabricante.**

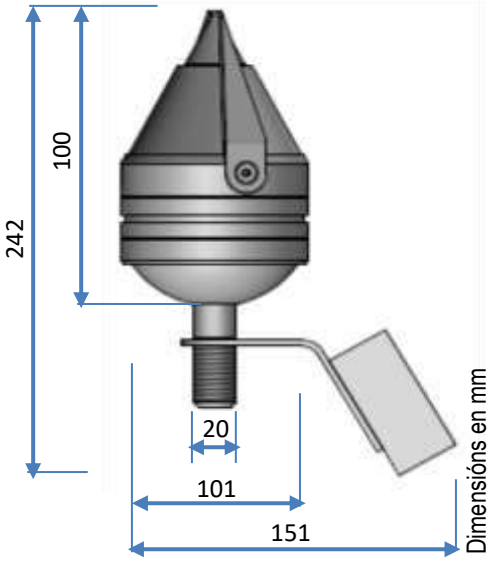

www.foudretech.com
FOUDRETECH

Dispositivo de captura – Pararrayos con dispositivo de cebado.

- **Gama STAR® Evolution – Control remoto.**

STAR® 645 Evolution

► Control remoto

Prueba de funcionamiento incluida.

Referencia : STAR645 evo

Descriptif : **Pararrayos con dispositivo de cebado (PDC)**
Regulated Prime Technology ®
Sistema autónomo fotovoltaico.
Mando a distancia de pruebas.

Potencia : **(ΔI=45 µs)**
► 6 aletas diferenciales de acero inoxidable 316

Peso net : 1.925 kgs
Peso brut : 2.045 kgs (Paquete incluido)
Dimensiones : 244x151 mm

Incluido en el paquete STAR®645 Evo.

- ✓ **STAR®645 Evolution fotovoltaica,** *(Réf. STAR645 evo)*
- ✓ **Control remoto de prueba remota,** *(Ref. S1205)*
- ✓ **Conexión de fijación conductiva,** *(Réf. RAPC02)*
- ✓ **Adaptación para todos los soportes,** *(Réf. MANR01)*
- ✓ **Asistencia técnica,**
- ✓ **Garantía 5 años fabricante.**

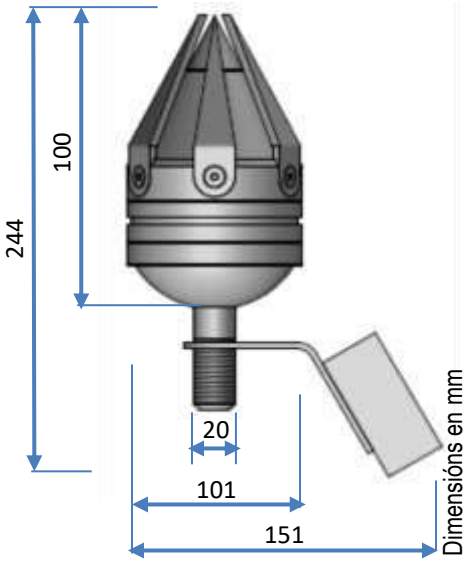

Dispositivo de captura – Pararrayos con dispositivo de cebado.

- **Gama STAR® Evolution – Control remoto.**

STAR® 660 Evolution

► Control remoto

Prueba de funcionamiento incluida.

Referencia : STAR660 evo

Descriptif : **Pararrayos con dispositivo de cebado (PDC)**
Regulated Prime Technology ®
Sistema autónomo fotovoltaico.
Mando a distancia de pruebas.

Potencia : **(ΔI=60 µs)**
► 6 aletas diferenciales de acero inoxidable 316

Peso net : 1.962 kgs
Peso brut : 2.082 kgs (Paquete incluido)
Dimensiones : 244x151 mm

Incluido en el paquete STAR®660 Evo.

- ✓ **STAR®660 Evolution fotovoltaica,** *(Réf. STAR660 evo)*
- ✓ **Control remoto de prueba remota,** *(Ref. S1205)*
- ✓ **Conexión de fijación conductiva,** *(Réf. RAPC02)*
- ✓ **Adaptación para todos los soportes,** *(Réf. MANR01)*
- ✓ **Asistencia técnica,**
- ✓ **Garantía 5 años fabricante.**

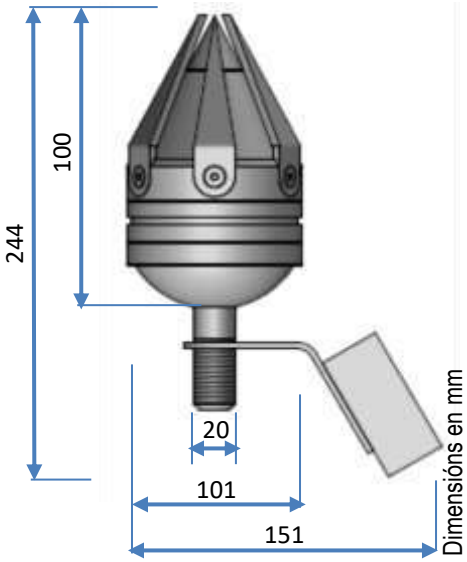

- **Puntas captadoras simples**

COBRE DESNUDO

COBRE CROMADO

ACERO INOXIDABLE

Referencia	Designación	Cond.U	Dim. mm HxØ	Peso/U (Kg)
	Gama cobre desnudo			
PTEC30	Longitud : 300 mm / rosca de tornillo M20	**1**	300x20	0,620
PTEC50	Longitud : 500 mm / rosca de tornillo M20	**1**	500x20	0,980
	Gama cobro cromado			
PTECC30	Longitud : 300 mm / rosca de tornillo M20	**1**	300x20	0,620
PTECC50	Longitud : 500 mm / rosca de tornillo M20	**1**	500x20	0,980
	Gama acero inoxidable			
PTEAI30	Longitud : 300 mm / rosca de tornillo M20	**1**	300x20	0,620
PTEAI50	Longitud : 500 mm / rosca de tornillo M20	**1**	500x20	0,980
PTEAI100	Longitud : 1000 mm / manchon	**1**	1000x20	1,940
PTEAI250	Longitud : 2500 mm / manchon	**1**	2500x30	4,000

- **Conexiones mecánicas de pararrayos y conductores de bajada**

MANR01

MANC01

FOUCG01

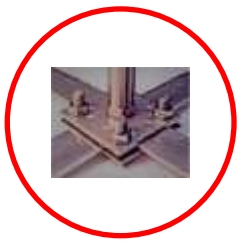

RAPC03

SUP-PTE

Referencia	Designación	Cond.U	Dim. mm Lxlxep	Peso/U (Kg)
	Fijaciones de pararrayos STAR en todos los soportes			
MANR01	Adaptación por manga redonda. Ø 32 mm en el interior - Ø 40 mm en el exterior Fijaciones en 6 puntos en el soporte con tornillos inoxidables provistos.	**1**	100x Ø40	0,600
MANC01	Adaptación por manga cuadrada. 50 mm en el interior - 60 mm en el exterior. Sujetadores de 8 puntos en el soporte con tornillos de acero inoxidable provistos.	**1**	300x60x60	1,505
FOUCG01	Adaptación en cobre para fijar un pararrayos en una cruz adorno y / o una veleta. Colocación del adorno de soldadura fuerte en la funda.	**1**	750x800x Ø35	1,500
	Fijaciones de Puntas captadoras simples			
RAPC03	Conector cruzado de acero inoxidable para montaje con punta de sensor individual. Paso de conductores descendentes cruzados, hasta 30 mm de ancho. Espárrago central M10.	**1**	50x50x10	0,250
SUP-PTE	Soporte de fijación de acero inoxidable para un solo punto de montaje del sensor. Acroterion paso y desplazamiento. Espárrago central M10.	**1**	50x60x10	0,285

- **Conexiones mecánicas de pararrayos y conductores de bajada**

RAPC01

RAPC02

RAC-COND

Referencia	Designación	Cond.U	Dim. mm Lxlxep	Peso/U (Kg)
	Accesorios de conductores de bajada / Pararrayos			
RAPC01	Conexión para un conductor de bajada. Atornillar en la base del pararrayos STAR. Rosca M20 Destornilladores de acero inoxidable suministrados	**1**	40x40x10	0,400
RAPC02	Conexión para dos conductores de bajada. Atornillar en la base del pararrayos STAR. rosca M20 Destornilladores de acero inoxidable suministrados	**1**	40x40x10	0,400
RAC-COND	Abrazadera de acero inoxidable para el conductor plano o redondo hacia abajo en el mástil del elevador	**1**	50x50x10 + media-vuelta 50	0,120

- **Mástiles de extensión y sellado**

MATIE1-IE2-IE3

KITHAU

CONPAL

CONVIS

CONZINC

Referencia	Designación	Cond.U	Dim. mm Lxlxep - Ø	Peso/U (Kg)
	Mástil de elevación / pararrayos			
MATIE1	Mástil de elevación en acero inoxidable para pararrayos. Altura total de 2.00m.	**1**	200x Ø34	3,500
MATIE2	Mástil de elevación en acero inoxidable para pararrayos. Adaptación adicional MATIE1 acumulativo Longitud IE1 + IE2 = 3,60m. Fijación por enclavamiento y los cierres de sujeción dobles proporcionado, tornillos de acero inoxidable suministrados.	**1**	200x Ø42	3,750
MATIE3	Mástil de elevación en acero inoxidable para pararrayos. Adaptación complementaria a MATIE1 e IE2. Acumulativo longitud IE1 + IE2 + IE3 = 5,50m. Fijación por enclavamiento y los cierres de sujeción dobles proporcionado, tornillos de acero inoxidable suministrados.	**1**	200x Ø50	4,000
KITHAU	Kit de refuerzo para soportar mástiles. Composición: Cables de acero inoxidable trenzados Ø 2 mm (50 metros) Invernaderos Cables de acero inoxidable (x 18) Tensores (x 3) Terminales de corazón (x 6) Cable / mástil de fijación de estrella (x 1)	**1**	-	2,550
	Sellado / Mástil de elevación / pararrayos			
CONPAL	Sellado de cono de base de poliamida / alu-bi-material. Sellos alrededor de un mástil de hasta Ø 70 mm	**1**	100x100x90	0,150
CONVIS	Tornillos estancos para cono de poliamida.	**100**	Sachet	-
CONZINC	Cono de Sellado de zinc. Sellos alrededor de un mástil de hasta Ø 70 mm	**1**	120x Ø90	0,220

- **Soportes y fijaciones de pararrayos**

DPGFIXH

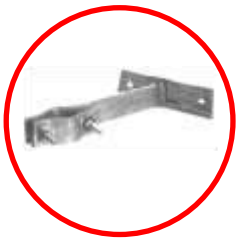
DPGFIXV

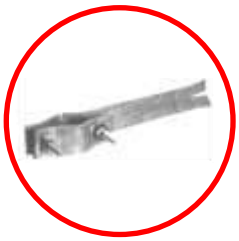
DPGSEL

DPGMAT

DPGENU

DPGFIL

Referencia	Designación	Cond.U	Dim. mm Lxlxep - Ø	Peso/U (Kg)
Elementos de fijación del mástil separados de pared / Cobertura				
DPGFIXH	Fijación del mástil "base horizontal". Sujeción en el soporte. Acero galvanizado, soldaduras selladas. 3 profundidad de montaje.	**2**	Prof. de montaje 150 a 300. Ajuste : Ømin. : 28 Ømax. : 60	2,000
DPGFIXV	Fijación del mástil "base vertical". Sujeción en el soporte. Acero galvanizado, soldaduras selladas. 5 profundidad de montaje.	**2**	Prof. de montaje 150 a 500. Ajuste : Ømin. : 28 Ømax. : 60	2,000
DPGSEL	Fijación del mástil "base vertical". Sellar en el soporte. Acero galvanizado, soldaduras selladas.	**2**	200x 35x8 Ajuste : Ømin. : 28 Ømax. : 60	2,000
DPGMAT	Fijación del mástil "base vertical". Ajuste en el tubo o pilón. Acero galvanizado, soldaduras selladas.	**2**	Dist. entre ejes : 140 a 240 Ajuste : Ømin. : 28 Ømax. : 60	2,300
DPGENU	Fijación del mástil GRAN Profundidad de montaje. Ajuste en el soporte. Acero galvanizado, soldaduras selladas.	**2**	Prof. de montaje : 600.	1,900
DPGFIL	Fijación del mástil atornillar M10. Acero galvanizado, soldaduras selladas. 5 Longituds de Profundidad de montajes disponibles.	**2**	Prof. de montaje 50 a 300. Ajuste : Ømin. : 28 Ømax. : 60	1,420

- **Soportes y fijaciones de pararrayos**

DPCHE

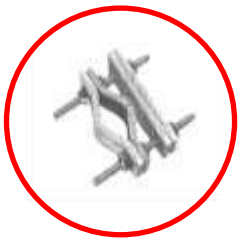
DPGXP1

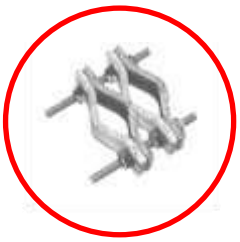
DPGX1

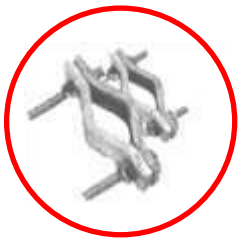
DPGXA1

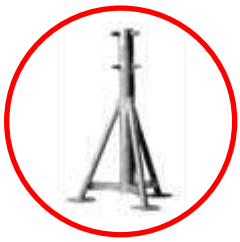
TRPG01

TRPG02

Referencia	Designación	Cond.U	Dim. mm Lxlxep - Ø	Peso/U (Kg)
	Fijación del mástil en Profundidad de montaje de pared / Cobertura			
DPCHE	Fijaciones de mástil en Profundidad de montaje para chimenea. Flejado alrededor del soporte. Acero galvanizado, soldaduras selladas.	**2**	Cerclage de 5ml. Ajuste : Ømin. : 28 Ømax. : 60	3,400
DPGXP1	Fijaciones de mástil en Profundidad de montaje. Ajuste en el soporte. Acero galvanizado, soldaduras selladas.	**2**	Profundidad de montaje de 40. Ajuste : Ømin. : 28 Ømax. : 60	0,950
DPGX1	Fijaciones de mástil en Profundidad de montaje. Ajuste en tubo o pilón. Acero galvanizado, soldaduras selladas.	**2**	Profundidad de montaje de 40. Ajuste : Ømin. : 28 Ømax. : 60	0,950
DPGXA1	Fijaciones de mástil en Profundidad de montaje. Ajuste en tubo o pilón hasta 140mm. Acero galvanizado, soldaduras selladas.	**2**	Ajuste : Ømin. : 28 Ømax. : 60	1,250
TRPG01	Trépied de mât pour toiture terrasse Ajuste por la perforación en el tejado. Acero galvanizado, soldaduras selladas.	**1**	Altura : 1200mm. Dimensión del pie : 600mm	7,000
TRPG02	**Trípode de mástil flotante**, para la terraza. Sin perforar en el techo, con bloques de hormigón. Acero galvanizado, soldaduras selladas.	**1**	Altura : 1500mm. Dimensión del pie : 1600mm	12,000

*** Suministro de bloques de hormigón adicionales para Referencia TRPG02 a petición.**

- **Conductores de bajada**

Entrega de corona	Sección mm²	Ancho x ep. mm	Referencia	Peso/m (Kg)	/metros	Materials
	Conductores plano de cobre					
	60	30 x 2	**COND-PC60**	0,534	**50 a 80**	Cobre desnudo
	60	30 x 2	**COND-PCE60**	0,534	**50 a 80**	Cobre estañado
	Conductores acero					
	105	30 x 3,5	**COND-PAG**	0,850	**50 a 60**	Acero galvanizado
	105	30 x 3,5	**COND-PAI**	0,825	**50 a 60**	Acero inoxidable

Entrega de corona	Ø mm	Referencia.	Peso/m (Kg)	/metros	Materials
	Conductores cobre – Ronda				
	6	**COND-RC6**	0,250	**110 a 130**	Cobre desnudo
	8	**COND-RC8**	0,448	**90 a 110**	Cobre desnudo
		COND-RCE8	0,448	**90 a 110**	Cobre estañado
		Conductores acier – Ronda			
		COND-RAG8	0,395	**120 a 130**	Acero galvanizado
		COND-RAI8	0,395	**120 a 130**	Acero inoxidable
		COND-RAL8	0,135	**110 a 150**	Aluminio

- **Soportes y fijaciones del conductores de bajada**

PLOTBET-P1

PLO-GRA

AGR-RUBE

AGR-TUIL1

AGR-PL1

AGR-PLD1

Referencia	Designación	Cond.U	Dim. mm Lxlxep - Ø	Peso/U (Kg)
PLOBET-P1	Soporte de hormigón. Trajectoire horizontal. Sobre de plástico protectora. Mantenimiento del conductor por Ajuste Adecuado para conductor plano o redondo.	**10**	40x140x80	1
	Otros soportes de hormigón contáctenos.			
PLOT-GRA	Soporte de PVC. Trayectoria horizontal. Mantenimiento por el peso de grava en el techo. Mantenimiento del conductor por Ajuste Adecuado para conductor plano o redondo.	**10**	H : 50 Ø : 100	0,100
AGR-RUBE	Pasta de fijación de alquitrán. La cinta se pega calentando en todos los tipos de soporte. Bi- Material de alquitrán/Aluminio. Adecuado para conductor plano o redondo.	**10**	200x4x50	1
AGR-TUIL1	Fijación para techos de pizarra o tejas. Soporte del conductor por clips. Adecuado para conductor plano.	**50**	150x50x9 Ép. 1	0,045
AGR-PL1	Soporte PVC. Trayectoria horizontal et vertical. Sujeción atornillando en el soporte. **Sin Profundidad de montaje.** Mantenimiento del conductor por Ajuste. Adecuado para conductor plano o redondo.	**100**	50x10x8	0,025
AGR-PLD1	Soporte PVC. Trayectoria horizontal et vertical. Sujeción atornillando en el soporte. **Con Profundidad de montaje.** Mantenimiento del conductor por Ajuste. Adecuado para conductor plano o redondo.	**100**	50x10x8 dép. 20 mm	0,022

- **Soportes y fijaciones del conductores de bajada**

CRA-AG

CRA-AI

SUP-PL1

CLIP-PLA

CLIP-RON

CHEV-PB6

Referencia	Designación	Cond.U	Dim. mm Lxlxep - Ø	Peso/U (Kg)
	Clavos de fijaciones en Acero galvanizado – Fijaciones a presión.			
CRA-AG30	Abrazadera (clavos) para conductor plano. Fijación correspondiente : CHEV-PB6.	**100**	35x30x5	0,020
CRA-AG40	Abrazadera (clavos) para conductor plano. Fijación correspondiente : CHEV-PB6.	**100**	35x40x5	0,022
CRA-AG50	Abrazadera (clavos) para conductor plano. Fijación correspondiente : CHEV-PB6.	**100**	35x50x5	0,025
	Clavos de fijaciones en acero inoxidable – Fijaciones a presión.			
CRA-AI30	Abrazadera (clavos) para conductor plano. Fijación correspondiente : CHEV-PB6.	**100**	35x30x5	0,023
CRA-AI40	Abrazadera (clavos) para conductor plano. Fijación correspondiente : CHEV-PB6.	**100**	35x40x5	0,026
CRA-AI50	Abrazadera (clavos) para conductor plano. Fijación correspondiente : CHEV-PB6.	**100**	35x50x5	0,029
SUP-PL1	Clip de fijaciones horizontal para conductor plano. Para fijar el soporte mediante atornillado o remaches.	**25**	30x40x15	0,155
	Clip de Ajuste en acero inoxidable.			
CLIP-PLA	Clip de fijaciones para conductor plano. Para fijar el soporte mediante atornillado o remaches.	**100**	50x10x8	0,0025
CLIP-RON	Clip de fijaciones pour conducteur rond Ø8 mm. Para fijar el soporte mediante atornillado o remaches.	**50**	H = 20 mm	0,014
CHEV-PB6	Clavija de plomo para clavos de fijaciones CRA.	**100**	Ø5x30	0,005

- **Acoplamientos mecánicos entre conductores**

ED-RC

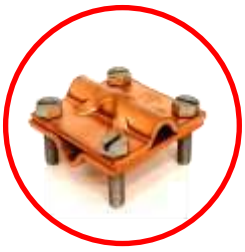
RAC-CU

RAC-CE

RAC-IN

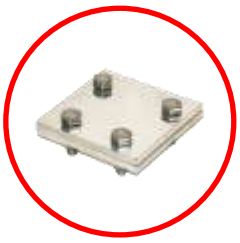
RAC-PL

Referencia	Designación	Cond.U	Dim. mm Lxlxep - Ø	Peso/U (Kg)
ED-RC	Conexión mecánica para conductor plano. Permite la conexión equipotencial entre la canaleta y el pararrayos. Materials acero galvanizado. Se suministra con fijaciones de ajuste inoxidables.	**10**	30x70x60	0,300
RAC-CU	Conexión mecánica para conductor plano **y redondo.** Materials cobre. Se suministra con fijaciones de ajuste inoxidables.	**10**	18x50x50	0,130
RAC-CE	Conexión mecánica para conductor plano **y redondo.** Materials Cobre estañado. Se suministra con fijaciones de ajuste inoxidables.	**10**	18x50x50	0,140
RAC-IN	Conexión mecánica para conductor plano **y redondo.** Materials acero inoxidable. Se suministra con fijaciones de ajuste inoxidables.	**10**	18x50x50	0,230
RAC-PL	Conexión mecánica para conductor plano. Materials acero inoxidable. Se suministra con fijaciones de ajuste inoxidables.	**10**	12x50x50	0,310

- **Contadores de rayos**
- **Separador equipotencial de mástil de antena**

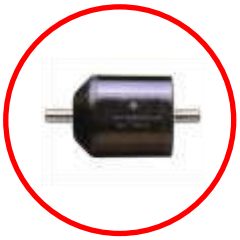

ED-ECL

ED-CMPT

Referencia	Designación	Cond.U	Dim. mm Lxlxep - Ø	Peso/U (Kg)
ED-ECL	Separador equipotencial de mástil de antena, y estructuras metálicas.	**1**	94 x Ø 45,9	0,355
ED-CMPT	Contadores de rayos « serie ». Pantalla en cada impulso de rayo detectado. IP65. Conductor Ø 8 mm Cobre estañado Sensibilidad 200A, Electricidad elegibles 100kA (8/20µs)	**1**	70x50x60	0,750

- **Accesorios y conexiones en la puesta a tierra**

ED-JC01

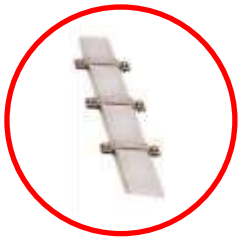
ED-GP01

PLAQ-TE

ET-REGF

ET-REGP

RAC-PO

Referencia	Designación	Cond.U	Dim. mm Lxlxep - Ø	Peso/U (Kg)
ED-JC01	Punto de interrupción. Se usa para medir la resistividad óhmica del electrodo de tierra. Marcado normativo. Tornillos de acero inoxidable M5 de Ajustes.	**1**	Ø 50 mm ep. 20 mm	0,115
ED-GP01	Funda protectora. Protege al conductor contra golpes de tierra mecánicos. Suministrado con 3 bridas de fijaciones. Tornillos de acero inoxidable	**1**	2000x10 (ext.) ep. 1 mm	0,900
PLAQ-TE	Placas de aviso y senalizacion en Aluminio. Pararrayos Tierra - Restricción de seguridad durante las tormentas. Tornillos de acero inoxidable	**1**	100x80 ep. 1 mm	0,022
ET- REGF	**Arqueta de hierro fundido con Marcado normativo.** Protege las conexiones entre conductores enterrados.	**1**	110x250x250	14,000
ET-REGP	**Arqueta en cuerpo de polipropileno de una sola pieza.** Protege las conexiones entre conductores enterrados. ► Desbordando con un simple martillo.	**1**	300x300x300	2,200
RAC-PO	Conexión para la puesta a tierra normalizada. Conexión mecánica para conductor plano. Materials acero inoxidable. Se suministra con fijaciones de ajuste inoxidables.	**10**	12x60x60	0,600

- **Barras equipotenciales**

	Longitud	Qt perforación	Referencia	Peso/U (Kg)	Cond.U	Materials
	280	6	**BAR-D280**	1,250	**1**	Barra Cobre 50x5 mm montada en aisladores de fibra de vidrio / poliéster.
	420	10	**BAR-D420**	1,750	**1**	
	595	15	**BAR-D595**	2,250	**1**	
	770	20	**BAR-D770**	2,800	**1**	
	945	25	**BAR-D945**	3,350	**1**	
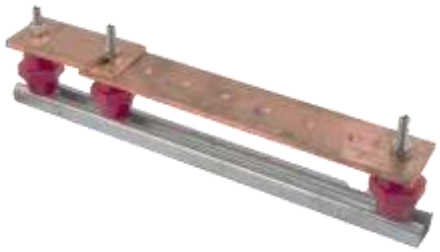	350	6	**BAR-C350**	1,650	**1**	Barra Cobre 50x5 mm montada en aisladores de fibra de vidrio / poliéster. Equipado con un corte.
	490	10	**BAR-C490**	2,150	**1**	
	665	15	**BAR-C665**	2,650	**1**	
	840	20	**BAR-C840**	3,200	**1**	
	1015	25	**BAR-C1015**	3,750	**1**	
	Los aisladores se venden por separado a pedido					

Barrettes de tierra	Dim. mm	Sección maxi. mm²	Referencia	Peso/U (Kg)	Cond.U	Materials
	120x30x40	35	**BAR-T35**	0,120	**1**	Barrette Tierra aleación de cobre y poliéster
	150x34x65	70	**BAR-T70**	0,270	**1**	

- **Conductores equipotenciales**

Entrega de corona	Sección mm²	Ancho x ep. mm	Referencia	Peso/m (en kg)	/metros	Materials
	Trenzas planas para uniones equipotenciales					
	5	8 x 1,1	**EQ-TPCE05**	0,045	**50 ou 100**	Cobre estañado
	8	8 x 1,5	**EQ-TPCE08**	0,071	**50 ou 100**	
	10	10 x 1,5	**EQ-TPCE10**	0,089	**50 ou 100**	
	16	15 x 2	**EQ-TPCE16**	0,142	**50 ou 100**	
	25	25 x 2	**EQ-TPCE25**	0,223	**25 ou 50**	
	50	30 x 3,5	**EQ-TPCE50**	0,445	**25 ou 50**	
	Para otras secciones, contáctenos.					

Entrega de corona	Sección mm²	Long. dispo. (L) mm	Referencia	AxBxØ	Cond. U	Materials Courant admis
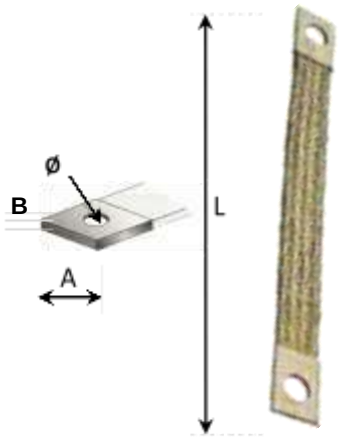	**Derivación plana (shunts) con ojales para conexión equipotencial**					
	10	100-150-200-250-300	**EQ-SH10**	11x3,2x6,5	**50 ou 100**	Cobre estañado - 75 A
	16	100-150-200-250-300	**EQ-SH16**	17x3,5x8,5	**50 ou 100**	Cobre estañado - 120 A
	25	100-150-200-250-300	**EQ-SH25**	26x4x8,5	**25 ou 50**	Cobre estañado - 150 A
	35	100-150-200-250-300	**EQ-SH35**	30x4x10,5	**25 ou 50**	Cobre estañado - 190 A
	50	150-200-250-300-400-500	**EQ-SH50**	33x4,5x10,5	**25 ou 50**	Cobre estañado - 250 A
	70	200-250-300-400-500	**EQ-SH70**	32x5x12,5	**10 ou 25**	Cobre estañado - 290 A
	Fabricación especial bajo pedido.					

- **Conductores equipotenciales**

Entrega de corona	Sección mm²	Referencia	Peso/m (en kg)	/metros	Materials
	Cable de cobre electrolitico desnudo - para la conexión equipotencial				
	25	**EQ-TRC25**	0,223	**50 ou 100**	Cable de cobre electrolitico desnudo
	29	**EQ-TRC29**	0,258	**50 ou 100**	
	35	**EQ-TRC35**	0,312	**50 ou 100**	
	50	**EQ-TRC50**	0,445	**50 ou 100**	
	75	**EQ-TRC75**	0,667	**50 ou 100**	
	150	**EQ-TRC150**	1,335	**50 ou 100**	
	Para otras secciones, contáctenos: material de cobre recocido disponible				

Entrega de corona	Sección mm²	Referencia	Peso/m (en kg)	/metros	Materials
	Cable trenzado - para la conexión equipotencial				
	5	**EQ-TRCE05**	0,045	**50 ou 100**	Cobre estañado
	8	**EQ-TRCE08**	0,071	**50 ou 100**	
	10	**EQ-TRCE10**	0,089	**50 ou 100**	
	16	**EQ-TRCE16**	0,142	**50 ou 100**	
	25	**EQ-TRCE25**	0,223	**25 ou 50**	
	50	**EQ-TRCE50**	0,445	**25 ou 50**	
	Para otras secciones, contáctenos.				

- **Conexiones mecánicas de conexiones equipotenciales**

	Seccións mm²	Ø mm	Referencia	Peso/U (en kg)	Cond.U	Materials
	6-70	12	**REQ-RD70**	0,070	**25**	Aleación de Cobre
	25-120	12	**REQ-RD120**	0,135	**25**	
	35-150	12	**REQ-RD150**	0,135	**25**	
	6-70	8	**REQ-RP70**	0,080	**25**	Aleación de Cobre
	25-120	12	**REQ-RP120**	0,180	**25**	
	6-25	**M8**	**REQ-RV25**	0,018	**25**	Aleación de Cobre
	10-35		**REQ-RV35**	0,030	**25**	
	35-60		**REQ-RV60**	0,048	**25**	
	50-95		**REQ-RV95**	0,070	**25**	
	70-120		**REQ-RV120**	0,089	**25**	
	95-150		**REQ-RV150**	0,115	**25**	
	10-70		**REQ-RT70**	0,100	**25**	Aleación de Cobre
	25-120		**REQ-RT120**	**0,200**	**25**	

- **Terminales tubulares para ser prensados**

CO-

COS-SO

ED-GP02

PF1023

Referencia	Sección en mm²	Designación	Cond.U	Dim. mm² Ø	Peso/U (Kg)
CO-10	10	**Terminales de aleación Cobre**	**100**	4,30 a 13,00	0,490
CO-16	16		**100**	5,30 a 13,00	0,680
CO-25	25		**100**	5,30 a 15,00	1,050
CO-35	35		**100**	5,30 a 15,00	1,330
CO-50	50		**100**	6,50 a 17,00	1,800
CO-70	70		**100**	8,50 a 17,00	3,280
CO-95	95		**100**	8,50 a 15,00	4,300
COS-SO	0,75 a 50mm²	**Extremo de cable para cable multicanal de cobre.** Permite la conexión de cables en jaulas de conexión. Protección de la parte conductora de cobre para evitar el aplastamiento o seccionamiento de los filamentos de cobre.	**100**	0,75 a 50	0,120
ED-GP02	0,04 a 0,12	**Tubo termorretráctil de pared simple.** Permite el aislamiento eléctrico y el sellado de cables eléctricos, y sus conexiones. Color verde / amarillo, azul, negro o rojo, para localizar cables con facilidad.	**1ml**	0,04 a 0,12	0,050
		Accesorios que prensan			
PE1023	Ajuste 6/10/25/35/50	Alicates que prensan. Manual con engarce de trinquete. Adecuado para conectores finales. Manijas antideslizantes.	**1**	40.2x14.6 x4.2 cm	3,422

- **Electrodos de puesta a tierra« auto extensible »**
  ►respecte UL SPEC 467

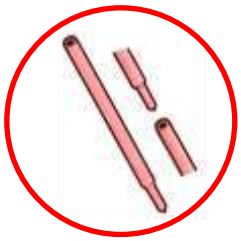

Otros electrodos disponibles bajo pedido:

- **EXTENSIBLE CASQUILLOS ROSCADOS**
- **EXTENSIBLE POR MANGAS CÓNICAS**

Ø mm	Longitud mm	Referencia	Peso/U (en kg)	Cond.U	Materials
		Gama cobre 254 Micras Ø16			
16	1000	**PIQAA-1610**	1,300	**5**	Acero - Cobre 254 µm
16	1500	**PIQAA-1615**	1,900	**5**	
16	2000	**PIQAA-1620**	2,550	**5**	
16	2500	**PIQAA-1625**	3,200	**5**	
16	3000	**PIQAA-1630**	3,800	**5**	
		Gama cobre 254 Micras Ø19			
19	1000	**PIQAA-1910**	1,850	**5**	Acero - Cobre 254 µm
19	1500	**PIQAA-1915**	2,700	**5**	
19	2000	**PIQAA-1920**	3,700	**5**	
19	2500	**PIQAA-1925**	4,550	**5**	
19	3000	**PIQAA-1930**	5,400	**5**	
		Gama cobre 350 Micras			
19	1000	**PIQAA35-1910**	1,850	**5**	Acero - Cobre 350 µm
19	1500	**PIQAA35-1915**	2,700	**5**	
19	2000	**PIQAA35-1920**	3,700	**5**	
		Gama acero inoxidable			
16	1000	**PIQAA-1610I**	1,500	**5**	Acero inoxidable
16	1500	**PIQAA-1615I**	2,250	**5**	
16	2000	**PIQAA-1620I**	3,000	**5**	

- **Electrodos de puesta a tierra allongeable**
  ►respecte UL SPEC 467

Acero inoxidable

Cobre

Otros electrodos disponibles bajo pedido:

- **EXTENSIBLE CASQUILLOS ROSCADOS**
- **EXTENSIBLE POR MANGAS CÓNICAS**

Ø mm	Longitud mm	Referencia	Peso/U (en kg)	Cond.U	Materials
Gama cobre 50 Micras Ø14					
14	1000	**PIQNA-1410**	1,300	**5**	Acero - Cobre 50 µm
14	2000	**PIQNA-1420**	2,550	**5**	
Gama cobre 254 Micras Ø16					
16	1000	**PIQNA-1610**	1,300	**5**	Acero - Cobre 254 µm
16	1500	**PIQNA-1615**	1,900	**5**	
16	2000	**PIQNA-1620**	2,550	**5**	
16	2500	**PIQNA-1625**	3,200	**5**	
16	3000	**PIQNA-1630**	3,800	**5**	
Gama cobre 254 Micras Ø19					
19	1000	**PIQNA-1910**	1,850	**5**	Acero - Cobre 254 µm
19	1500	**PIQNA-1915**	2,700	**5**	
19	2000	**PIQNA-1920**	3,700	**5**	
19	2500	**PIQNA-1925**	4,550	**5**	
19	3000	**PIQNA-1930**	5,400	**5**	
Gama acero inoxidable					
16	1000	**PIQNA-1610I**	1,500	**5**	Acero inoxidable
16	1500	**PIQNA-1615I**	2,250	**5**	
16	2000	**PIQNA-1620I**	3,000	**5**	
16	2500	**PIQNA-1625I**	3,750	**5**	
16	3000	**PIQNA-1630I**	4,500	**5**	

- **Terminales de conexión y los conductores entre los electrodos**
- **Manguitos de conexión entre Electrodos**

COS-P01

MANC-C

MAN-FIL

Referencia	Designación	Cond.U	Dim. mm Lxlxep - Ø	Peso/U (Kg)
	Terminales del conector entre el conductor de tierra y Electrodos			
COS-P01	Terminal de conexión de latón para flejado y Electrodos de 14 a 19 mm	**5**	40x40x15	0,120
	Manguitos de conexión entre Electrodos - Coniques			
MANC-C16	Manga para la extensión de Electrodos Materials : Alliage de cobre	**5**	int. : 16x70	0,100
MANC-C19	Manga para la extensión de Electrodos Materials : Alliage de cobre	**5**	int. : 19x70	0,150
	Manguitos de conexión entre Electrodos - Rosca de tornillos			
MAN-FIL16	Manga roscada para la extensión de Electrodos Materials : Alliage de cobre	**5**	int. : 16x70	0,160
MAN-FIL16	Manga roscada para la extensión de Electrodos Materials : Alliage de cobre	**5**	**int. : 16x70**	0,183

- **Equipo para instalar el Electrodos**

MF-MAS

MF-B01

MF-B02

Referencia	Designación	Cond. U	Peso/U (Kg)
MF-MAS	Material adaptado a la instalación de electrodos de hasta 19 mm de diámetro, sin degradación.	**1**	10.00
MF-B01	Material para instalar (hasta Ø 19 mm) para electrodos	**1**	0.400
MF-B02	Material de instalación para electrodos autoextinguibles (PIQAA-****)	**1**	0.450

- **Rejillas de tierra y placas de tierra**

GRT-

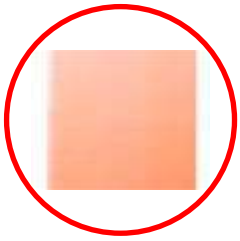

PLC-

Referencia	Designación	Cond.U	Dim. mm Lxlxep – Ø	Peso/U (Kg)
Rejillas de tierra cobre – acero galvanizado ou acero inoxidable				
GRT-2088	Puesta a tierra por disipación de corriente. Conexión al pararrayos y / o conexión a tierra eléctrica. ►Uso: alta resistividad óhmica, imposibilidad de instalar electrodos de tierra. Facilidad de implementación.	**1**	2000 x 8800 x 3	53,000
GRT-2010		**1**	2000 x 1000 x 3	9,000
GRT-1010		**1**	1000 x 1000 x 3	4,500
GRT-0710		**1**	700 x 1000 x 3	3,000
Placa de tierra cobre CuA1				
PLC-2010	Puesta a tierra por disipación de corriente. Conexión al pararrayos y / o conexión a tierra eléctrica. ► Utilisation : Domaine électrique, résistivité ohmique élevée, impossibilité d'enfoncer des Electrodos de terre. Facilidad de implementación.	**1**	2000 x 1000 x 2	36,000
PLC-1010		**1**	1000 x 1000 x 2	18,000
PLC-1067		**1**	1000 x 670 x 2	12,000

- **Medidores de tierra y resistividad**

MES-PRO

MES-PRO01

MES-VAL

MES-OR

MES-PORT

Referencia	Descriptivo	Cond.U
	Medidores de tierra	
MES-PRO	Medidor compacto de tierra. 2 Electrodos et 3 Electrodos, fréquence de mesure : 128Hz	**1**
MES-PRO01	Medidor de tierra, Gamas extendió la medición de 0,001 Ω a 100 kΩ. Protección IP53 Se suministra con 1 adaptador de CA, 1 cable de alimentación de 2 polos para cargar la batería, 1 software de exportación de datos, 1 cable de comunicación óptico / USB, 2 clips con 2 cables de seguridad, 1 bolsa de transporte, 1 CD-ROM Rom que contiene las instrucciones de funcionamiento.	**1**
MES-VAL	kit de conexión a tierra para controlador de tierra MES-PRO.	**1**
	Detector de tormenta	
MES-OR	Monitor de detección de sobrevoltaje atmosférico. Diseñado para monitorear el sistema de radiación y sobrecarga. Monitoreo en línea de impactos de rayos.	**1**
MES-PORT	**Detector de tormenta portátil individual**. Sujeción al cinturón. Detección de tormentas en un radio de 65 km. Alerta visual y audible con información sobre la progresión tormentosa y su dirección.	**1**

TÉRMINOS Y CONDICIONES DE VENTA EMPRESA FOUDRETECH

Artículo 1 - General
La COMPAÑÍA FOUDRETECH en lo sucesivo denominada "LA COMPAÑÍA" y el cliente en lo sucesivo "EL COMPRADOR"
La COMPAÑÍA solo se compromete enviando una confirmación de pedido. A menos que la COMPAÑÍA acepte expresamente lo contrario, las relaciones contractuales entre la COMPAÑÍA y sus compradores se rigen exclusivamente por estas condiciones generales de venta. Las condiciones generales y / o específicas de compra y / o venta del comprador no son oponibles a la COMPAÑÍA, excepto en el caso de una renuncia escrita expresamente aceptada por la COMPAÑÍA. La aceptación y retención por parte del comprador de cualquier producto valdrá la pena incluyendo la plena aceptación de estas condiciones. Cualquier información contenida en el catálogo, prospecto y tarifa o comunicada por los vendedores se brinda solo a título informativo. Nos reservamos el derecho de realizar cualquier cambio en nuestro equipo que consideremos apropiado, en forma, tamaño o material, incluso después de la aceptación de los pedidos, sin afectar las características esenciales.

Artículo 2 - Oferta:
Los términos de la oferta se refieren exclusivamente a los suministros especificados en las especificaciones. No vinculan a la COMPAÑÍA para suministros adicionales. Las masas indicadas son solo aproximadas; en cualquier caso, la COMPAÑÍA no está obligada a proporcionar sus planos de ejecución, incluso si el suministro se entrega con un diagrama de instalación. Las costas lineales se dan solo como una indicación; estas costillas deben ser establecidas por el comprador bajo su responsabilidad. Los términos de entrega indicados en nuestra oferta (FOB, CAF, ...) se mencionan en Referencia a los Incoterms de la Cámara de Comercio Internacional.

Artículo 3 - Pedidos:
Cualquier orden resultante de una cita FOUDRETECH® y dirigida a FOUDRETECH® - info@Foudretech.com, y supone por el mismo hecho, la aceptación por parte del comprador de nuestras condiciones generales de venta y esto a pesar de cualquier cláusula contraria de su parte . Deben ser confirmados por escrito utilizando un formulario de pedido numerado del comprador. Deben incluir toda la información legal, habitual y relacionada con el cliente.

Artículo 4 - Precio y condiciones de pago:
Los precios son EXCLUYENTES DE IMPUESTOS en ventas internacionales. Los precios indicados en nuestras ofertas o cotizaciones son válidos por una duración de 2 meses (dos), a menos que se indique lo contrario en la oferta. Los precios son por las cantidades previstas en el mismo. Se pueden modificar en caso de que las cantidades solicitadas no se correspondan con las de la estimación. La COMPAÑÍA se reserva el derecho de modificar sus precios de acuerdo con los índices del edificio y la industria, y / o la evolución de los precios de las materias primas. Todas nuestras facturas son pagaderas en efectivo, con el pedido por transferencia bancaria a menos que otro período u otro método de pago aparezca en el frente de la aceptación del pedido, mencionado en el artículo 1. La COMPAÑÍA siempre puede exigir el pago en efectivo antes de la entrega si el comprador muestra signos de insolvencia, particularmente en caso de protestas, cheques sin fondos, concordatos de propuestas, mismo amistoso, balances o no públicos, falta de pago otra entrega u otra circunstancia que pueda hacer que el pago al vencimiento sea incierto. En caso de entrega parcial, cada entrega puede facturarse como un contrato global.

Artículo 5 - Entregas:
La COMPAÑÍA respetará, en la medida de lo posible, los plazos previstos para el pedido. Cualquier indicación del tiempo de entrega es puramente indicativa. Sin embargo, una posible demora no puede oponerse a él. Ningún pedido puede ser cancelado total o parcialmente, unilateralmente por el comprador debido al incumplimiento del período de entrega, sin que la Compañía haya sido puesta en incumplimiento por carta con AR y un nuevo la fecha de entrega ha sido acordada por escrito de mutuo acuerdo. Ningún retraso en la entrega puede justificar reclamos por daños y perjuicios. La COMPAÑÍA siempre puede proceder a envíos parciales. Los bienes entregados sin domicilio se consideran entregados cuando son entregados por el transportista al comprador. Otros bienes se consideran entregados en el punto de envío, cuando son entregados por la COMPAÑÍA a un transportista para su transporte al destino especificado por el comprador. Los riesgos relacionados con los productos se transfieren al comprador desde el momento de la entrega de los productos. El riesgo de la entrega seguirá siendo responsabilidad del destinatario, independientemente de las condiciones de venta y transporte. Para cualquier disputa que surja de la demora, pérdida o daño de los bienes, será el destinatario el que ejercitará los recursos contra el tercero.

Artículo 6 - Transpo
De acuerdo con el artículo 105 del Código de Comercio, las mercancías viajan a riesgo del comprador que recibe pertenece a comprobar el estado de la mercancía en presencia del repartidor. En caso de daño, es imperativo para notificar el portador del documento con la máxima precisión, seguido de una carta certificada a la compañía un plazo de 48 horas. Si la mercancía es totalmente inutilizable, bórrelo. Si firma el albarán de entrega sin reservas, es que usted reconoce haber recibido la mercancía en buenas condiciones y, por tanto, ningún recurso o reembolso, y no son posibles piezas de repuesto.

Artículo 7 - Intereses por morosidad y cláusula de penalización:
Todo permanecido cuenta sin pagar tiene su fecha de vencimiento será de forma automática y sin previo aviso, a modo de indemnización fija, una cantidad correspondiente al 40% de la cantidad con un mínimo de 300,00 euros. Además, las facturas pendientes se incrementan en una cantidad correspondiente a una tasa de interés de por lo menos 1.5% por mes de la fecha de vencimiento hasta completo día de pago, a condición de que cualquier mes comenzó será debido en su totalidad.
Si plazo de pago o parcial: La falta de pago del precio o el saldo pendiente se deben dará lugar a un pago inmediato del saldo total. En caso de incumplimiento por el comprador de sus obligaciones, incluyendo el pago, la Compañía se reserva el derecho de cancelar la venta de la derecha sin previo aviso. En este caso, el comprador sería responsable de la compensación fijada a una tasa del 40% del precio H.-T. de los bienes (artículo 1152 del Código Civil). Si, sin resolver el contrato, nos lo pide el rendimiento de nuestros clientes de sus obligaciones por medio del litigio, tendremos una compensación a tanto alzado equivalente al 40% del mapa de inserción de los bienes. Si el comprador no acepta la entrega en las condiciones especificadas anteriormente, la empresa podrá, a su discreción, ya sea continuar con el cumplimiento del contrato o su ejecución. En este último caso, la voluntad de cargo por cancelación tiene como pena, una cantidad igual a un tercio del valor fiscal del equipo solicitado. La no devolución de las facturas en el plazo establecido o cambiar sus fechas, sin previa autorización de nuestra sociedad, de forma automática, se eliminarán las facilidades de pago. La falta de pago de una única cuota será, por derecho propio, el pago de intereses y gastos inherentes y las órdenes de parada. La fecha de facturación es la fecha de entrega del equipo, o la provisión en nuestros talleres, pero también al recibir el trabajo. La recepción de las obras se entenderán realizadas desde el momento en que el trabajo del acta de recepción compañía está firmado por ambas partes, la fecha de finalización. Bajo ninguna hoja de recepción de trabajo, y sin quejarse notificado por carta con acuse de recibo en un plazo de 3 (tres) días después de la recepción de la factura, se considerará que el trabajo aceptado por el comprador sin ningún reserva.

CONDICIONES GENERALES DE VENTA COMPAÑIA FOUDRETECH (continuación)

Artículo 8 - Cláusula de retención de título y cláusula de rescisión expresa:
Sin perjuicio de las disposiciones anteriores, la COMPAÑÍA seguirá siendo el propietario de los productos hasta el pago total de la factura y los intereses adeudados. El comprador no puede de ninguna manera transformar, incorporar o generalmente utilizar los productos, siempre que permanezcan como propiedad de la COMPAÑÍA según el párrafo 1 de esta cláusula. Durante este período, el comprador también se compromete a mantener los productos de tal manera que puedan ser identificados como propiedad de la COMPAÑÍA. Del mismo modo, el comprador no puede bajo ninguna circunstancia vender, alquilar, poner a disposición de terceros ningún título, prenda o cargar ningún valor hasta que los productos sigan siendo propiedad de la COMPAÑÍA bajo del párrafo 1 de esta cláusula. El comprador está obligado a tomar todas las medidas necesarias para garantizar esta retención del título. En particular, se compromete a informar a la EMPRESA a su solicitud del lugar donde se encuentran los productos y permitirá en cualquier momento y sin restricción el acceso a estos lugares al representante de la COMPAÑÍA que pueda retirar los productos. en la primera solicitud, en ausencia de una solución efectiva. En caso de quiebra, embargo o reclamación de los bienes vendidos, el comprador notificará inmediatamente al conservador o al administrador de la existencia de esta cláusula de retención de título. El comprador también informará a la COMPAÑÍA de su quiebra o de una incautación practicada sobre los productos cubiertos por esta cláusula. En caso de impago de nuestras facturas en su fecha de vencimiento o en caso de liquidación, quiebra o insolvencia del comprador, la COMPAÑÍA podrá inmediatamente y mediante correo certificado por correo certificado declarar resuelto el acuerdo, sin perjuicio de ello. su derecho de restitución y su derecho a daños y perjuicios. Todos los costos resultantes de la implementación de esta cláusula siguen siendo responsabilidad del comprador.

Artículo 9 - Garantía-Límite de responsabilidad:
Nuestro equipo está garantizado por un período de un año, (cinco años para los productos STAR) a menos que aparezca otro período en el anverso de la confirmación del pedido mencionada en el artículo 1, a partir de la entrega contra todos los defectos de construcción o de funcionamiento resultantes de un defecto de diseño, materiales o mano de obra. Nuestra garantía no se aplica en los siguientes casos:
- defectos resultantes de materiales suministrados por el comprador, o de un diseño impuesto por este último, - reemplazos o reparaciones que resultarían del desgaste normal de dispositivos y máquinas, deterioro o accidentes resultantes de negligencia, monitoreo o mantenimiento de defectos, o uso incorrecto del dispositivo,
- Incidentes relacionados con hechos fortuitos o fuerza mayor. La garantía consiste en la reparación, modificación o sustitución de piezas o dispositivos reconocidos como defectuosos, tan pronto como sea posible y por cuenta nuestra, en particular de piezas y mano de obra. La responsabilidad de la EMPRESA se limita a las obligaciones así definidas y no se hace responsable de indemnizar al comprador por los daños sufridos tales como accidentes de personal, daños a la propiedad distintos del objeto del contrato o lucro cesante. Con respecto a los dispositivos o dispositivos que no son de nuestra fabricación, el alcance y la duración de la garantía no pueden exceder los que nos otorga el fabricante o el vendedor. La garantía cesa automáticamente si el comprador ha realizado alguna modificación o reparación en nuestros dispositivos, y / o la instalación de protección contra rayos por iniciativa propia y sin nuestro consentimiento expreso. La garantía se entiende en el marco del cumplimiento de la legislación y normas (NFC17102) vigentes en el momento de la venta. La garantía solo es válida en el contexto donde las instalaciones cumplan con las obligaciones de revisiones periódicas y mantenimiento de las instalaciones de protección contra rayos exteriores e interiores, según lo requiera la ley y las normas, con inscripción en el registro de seguridad. Si el equipo y los materiales en su lugar no se revisan, mantienen y notifican al registro de seguridad del edificio como se mencionó anteriormente (verificaciones periódicas anuales), la garantía se anula y la COMPAÑÍA no se hace responsable de ningún mal funcionamiento. O daño ocurrido, ya sea en productos en su lugar, propiedad y / o personas.

Artículo 10 - Devolución de bienes y reclamaciones:
Cualquier queja relacionada con los productos entregados debe comunicarse a la COMPAÑÍA dentro de los 5 días posteriores a la entrega. En ningún caso aceptamos devoluciones de monedas contra pago o franqueo adeudado o mal empaquetado. Las devoluciones están limitadas solo a las piezas en su embalaje original y en perfectas condiciones para su comercialización, lo que significa que no están ensambladas. Contáctenos para obtener una autorización de devolución y saber cómo realizar esta devolución en las mejores condiciones. Cualquier queja relacionada con cualquier mención o disputa planteada en las facturas debe hacerse dentro de los 3 días posteriores a la recepción de las facturas. Ninguna disputa autoriza al comprador a retrasar el pago de sus facturas por un monto que exceda el 2% del valor de las facturas relacionadas con el mismo. Cualquier queja debe ser notificada por escrito por carta con acuse de recibo.

Artículo 11 - Fuerza mayor, imprevisibilidad:
La COMPAÑÍA no puede en ningún caso ser considerada responsable por el incumplimiento o el mal desempeño de sus obligaciones en caso de fuerza mayor. Será considerado como un evento de fuerza mayor, cualquier evento imprevisto relacionado con las personas y / o equipos que la COMPAÑÍA usualmente usa que son de tal naturaleza que imposibilita la ejecución del contrato, o a tal punto difícil y / o desproporcionadamente costoso que el La pronta ejecución de la obligación no puede ser razonablemente requerida. Del mismo modo, debe considerarse como fuerza mayor: las medidas de cualquier autoridad pública, demora en la entrega, quiebra o desabastecimiento de un proveedor, guerra, incendio y daños causados por el agua, huelga, cierre patronal, viento, etc. En caso de fuerza mayor, el comprador no tiene derecho a compensación alguna y no puede reclamar la ejecución del contrato. En caso de que ocurran eventos que tengan el efecto de alterar la economía del contrato, la COMPAÑÍA puede solicitar la revisión del contrato para restablecer la economía contractual original. Las partes se comprometen a renegociar de buena fe los términos del contrato.

Artículo 12 - Confidencialidad:
Los estudios, planos y documentos entregados al comprador siguen siendo de nuestra propiedad y son confidenciales, el comprador no puede utilizarlos fuera del contrato, ni comunicarlos a sabiendas o no a terceros y se compromete a tomar todas las medidas necesarias para este propósito
En caso de no conclusión de la venta, los estudios de los documentos presentados en apoyo de la oferta deben ser devueltos a la COMPAÑÍA dentro de los 15 días a partir de la fecha de vencimiento de la oferta.

Artículo 13 - Jurisdicción
En caso de litigio, los tribunales de Toulouse en Francia son los únicos competentes.